47201_MUG
FRONT

WIRELESS RACING WHEEL (ENGLISH)

Thank you for purchasing the Mad Catz Wireless Racing Wheel for use with the Xbox 360® video game system. Be sure to register your product online at www.madcatz.com and check out our full line of other quality video game accessories.

IMPORTANT! Before using the Xbox 360® with this product, read the Xbox 360 instruction manual for safety, health, and other information regarding the use of the Xbox 360.

GENERAL SETUP
1. Attach the main pedal unit to the pedal unit base, ensuring it clicks firmly into place.
2. Place the complete pedal unit on the floor for your optimum driving position.
3. Insert the cable from the pedal unit into the socket on the Wheel unit, ensuring the connector clicks firmly into place.

WHEEL POWER – BATTERIES
Insert fresh AA batteries into the compartment on top of the Wheel, ensuring the polarity (+ and -) is correct.

DESK CLAMP AND DETACHABLE LEG SUPPORTS
Desk Clamp:
1. Attach the Desk Clamp to the main Wheel unit as shown in the diagram.
2. Position the steering Wheel unit on the edge of your desktop, and then turn the clamp screw clockwise until the unit is securely attached to the desk. Do not over tighten!

Leg Supports:
If a suitable level surface to set the Wheel on is not available, attach the Leg Supports as shown in the diagram.

POWERING ON/SYNCING THE WHEEL
Powering ON:
1. Ensure the Xbox 360 console is powered ON.
2. Press the Xbox Guide Button on the front of the Wheel.

Syncing:
1. Press the Connect button on the front of the Xbox 360 console.
2. Press the Connect button on the left side of the Wheel.

SWAPPABLE GEAR SHIFT
To switch Gear Shift sides, pull the stick out of the socket and clip into place on the other side of the Wheel.

USING THE HEADSET ADAPTER
1. Insert Microsoft headset into Female end of cable.
2. Plug Male end of adapter cable into headset port audio socket.

PROJECT GOTHAM RACING 3 AND FORZA 2 WHEEL CONTROL MAPPING
Project Gotham Racing 3 by default uses the B Button (Gear Up) and X Button (Gear Down / Reverse) to control gear shifting and does not switch to Left Bumper (Gear Down / Reverse) and Right Bumper (Gear Up) when a wheel is plugged in. PGR3 therefore requires some configuration to use Xbox 360 standard wheels. Directions for re-configuring PGR3 are below.

1.1. Press START Button and/or A Button until the MAIN MENU is displayed.
1.2. Scroll down to the MORE… option using the D-pad and press the A Button.
1.3. Scroll down to the OPTIONS option using the D-pad and press the A Button.
1.4. Scroll down to the CONTROLLERS option using the D-pad and press the A Button.
1.5. Scroll down to the Wheel A option using the D-pad, then press the A Button to save this configuration and exit the CONTROLLERS menu.
1.6. Press the B Button to exit the OPTIONS menu and return to the MORE … menu.
1.7. Press the B Button to exit the MORE … menu and return to the MAIN MENU.

Forza 2 will implement this switch automatically when it detects a wheel has been plugged in.

TROUBLESHOOTING
PROBLEM: The Wireless Racing Wheel will not function.
SOLUTION: If the Wireless Racing Wheel continues to not function, turn the power to your Xbox 360 video game system OFF, disconnect the Wireless Racing Wheel and reconnect the Wireless Racing Wheel. Turn the power ON to your Xbox 360 video game system and retry the game.

PROBLEM: Vehicle control is touchy or sluggish.
SOLUTION: Go to the software options menu and adjust the steering sensitivity and dead zone if available.

PROBLEM: The vehicle drifts in one direction.
SOLUTION: Turn off the controller (hold the Guide button until the onscreen menu appears and select 'Turn Off Controller') then turn the controller back on. Restart the system if necessary.

PROBLEM: The game acts as if one of the pedals is being activated.
SOLUTION: Turn off the controller (hold the Guide button until the onscreen menu appears and select 'Turn Off Controller') then turn the controller back on. Restart the system if necessary.

2-YEAR LIMITED WARRANTY
Mad Catz warrants this product to be free from defects in materials and workmanship for the warranty period. This non-transferable, two (2) year limited warranty is only valid for the original purchaser. If a defect covered by this warranty occurs AND you have registered your product with Mad Catz AND you provide proof of purchase, Mad Catz, at its option, will repair or replace the product at no charge.

The Mad Catz two (2) year limited warranty is available to North American and European customers. Your sole and exclusive remedy is repair or replacement of your Mad Catz product. In no event shall Mad Catz liability exceed the original purchase price of the product. This warranty does not apply to: (a) normal wear and tear or abusive use; (b) industrial, professional or commercial use; (c) if the product has been tampered with or modified.

To receive warranty service you must:
- North America: call Mad Catz Technical Support at 1.800.659.2287 or 1.619.683.2815
- Europe: call Mad Catz Technical Support at +44 (0) 8450-508418
- Obtain a Return Authorization Number from Mad Catz Technical Support
- Ship the product to Mad Catz at your expense for service
- Enclose a copy of the original sales receipt showing a purchase date
- Enclose a full return address with daytime and evening phone numbers

TECHNICAL SUPPORT
Online Support and User Guides: www.madcatz.com
North American E-mail: techsupport@madcatz.com
North American telephone: Available 8 A.M. to 4 P.M. Pacific Standard Time, Monday through Friday (excluding holidays) at 1.800.659.2287 (US only) or 1.619.683.2815 (outside US).
European E-mail: techsupporteurope@madcatz.com
European telephone: Available 9 A.M. to 5 P.M. Greenwich Mean Time, Monday through Friday (excluding bank holidays) at +44 (0) 8450-508418

⚠ CAUTIONS ⚠
- Use this unit only as intended.
- To prevent fire or shock hazard, do not expose this unit to rain or moisture. Do not use within 30' of any water such as swimming pools, bathtubs, or sinks.
- To avoid electrical shock, do not disassemble. Refer servicing to qualified personnel only.
- Never insert objects of any kind, other than authorized items, into the product as they may touch dangerous voltage points or short out parts that could result in fire or electrical shock.
- Stop using this unit immediately if you begin to feel tired or if you experience discomfort or pain in your hands and/or arms while operating the unit. If the condition persists, consult a doctor.
- Do not attempt to operate the unit in any way except with your hands. Do not bring the unit in contact with your head, face, or near the bones of any other part of your body.
- Avoid prolonged use of this unit. Take breaks every 30 minutes.
- Route all cords so that they are not likely to be walked on or tripped over. Make sure that cords are not placed in a position or areas where they may become pinched or damaged.
- Do not wrap cords around any part of anyone's body.
- Do not allow children to play with cords.
- Misuse of batteries within this unit may cause batteries to leak and/or explode and lead to personal injury.

SEIZURES
Some indivduals may have seizures or black outs triggred by the flashing lights on television or in video games, even if they have never before had a seizure.
Anyone who has had a seizure, loss of awareness, or other symptom linked to an epileptic condition should consult a doctor before playing a video game.
Parents should be aware when their children play video games and observe them regularly. Stop playing and consult a doctor if you or your child have any of the following symptoms:

Convulsions
Loss of awareness
Involuntary movements
Eye or muscle twitching
Altered vision
Disorientation

When playing video games:
1. Sit or stand as far from the screen as possible.
2. Play video games on the smallest available screen.
3. Do not play if you are tired or need rest.
4. Play in a well-lighted room.
5. Take a 15-minute break every hour.

REPETITIVE MOTION INJURIES
Playing video games (and the repet itive motion involved) can make your muscles, joints or skin hurt.
Playing video games in moderation can help avoid such damage. Also:
- Take a 15-minute break every hour, even if you don't think you need it.
- If your hands, wrists or arms begin to hurt or feel sore or tired, stop playing and rest them for several hours before playing again.
- If pain and soreness continues, stop playing and consult a doctor.

Model Number: 47201
Trade Name: Wireless Racing Wheel

FCC NOTE: This equipment has been tested and found to comply with the limits for a Class B digital device, pursuant to Part 15 of the FCC Rules. These limits are designed to provide reasonable protection against harmful interference in a residential installation. This equipment generates, uses, and can radiate radio frequency energy and, if not installed and used in accordance with the instructions, may cause harmful interference to radio communications. However, there is no guarantee that interference will not occur in a particular installation. If this equipment does cause harmful interference to radio or television reception, which can be determined by turning the equipment off and on, the user is encouraged to try to correct the interference by one or more of the following measures:

- Reorient or relocate the receiving antenna.
- Increase the separation between the equipment and receiver.
- Connect the equipment into an outlet on a circuit different from that to which the receiver is connected.
- Consult the dealer or an experienced radio/TV technician for help.

Warning: Changes or modifications to this unit not expressly approved by the party responsible for compliance could void the user's authority to operate the equipment.

Where shielded interference cables have been provided with the product or specified additional components or accessories elsewhere defined to be used with the installation of the product, they must be used in order to ensure compliance with FCC regulations.

©2010 Mad Catz, Inc. 7480 Mission Valley Rd., Suite 101, San Diego, CA 92108 U.S.A. Mad Catz and the Mad Catz logo are trademarks or registered trademarks of Mad Catz, Inc., its subsidiaries and affiliates. The shape and design of this product are a trade dress of Mad Catz. International and domestic patents pending. This product is manufactured under license from Microsoft Corporation. Microsoft, Xbox, Xbox 360 and the Xbox logos are trademarks of the Microsoft group of companies and are used under license from Microsoft. All other product names and images are trademarks or registered trademarks of their respective owners. Made in China. All rights reserved. Product features, appearance and specifications may be subject to change without notice. Please retain this information for future reference.

Questions? Visit our web site at www.madcatz.com or call 1.800.659.2287 (USA only) or 1.619.683.2815 or +44 (0) 8450-508418 in Europe.

Product No. 47201 07/10

VOLANT DE COURSE SANS FIL (FRANÇAIS)

Nous vous remercions d'avoir acheté le Volant de Course Sans Fil de Mad Catz afin de l'utiliser avec le système de jeu vidéo Xbox 360. Veuillez enregistrer votre produit en ligne à l'adresse www.madcatz.com et consultez notre gamme complète d'accessoires de qualité pour jeux vidéo.

IMPORTANT ! Avant d'utiliser le système Xbox 360 avec ce produit, lisez dans le manuel d'instructions du système Xbox 360 toutes les informations relatives à la sécurité, à la santé et tout autre renseignement concernant l'utilisation du système Xbox 360.

CONFIGURATION GÉNÉRALE
1. Fixez la pédale principale sur la base de l'ensemble de pédales, en vous assurant qu'elle s'enclenche correctement.
2. Placez l'ensemble de pédales sur le sol pour une position de conduite optimale.
3. Insérez le câble provenant de la pédale dans la prise sur le volant, en vous assurant que le connecteur s'enclenche correctement.

ALIMENTATION DU VOLANT – PILES
Insérez des piles AA neuves dans le logement de la partie supérieure du volant, en veillant à respecter la polarité (+ et -)

FIXATION POUR BUREAU ET SUPPORTS AMOVIBLES POUR JAMBES
Fixation pour bureau :
1. Attachez la fixation pour bureau sur le volant principal, comme représenté sur le schéma.
2. Positionnez l'ensemble de volant sur le bord de votre bureau, puis tournez la vis du système de fixation dans le sens des aiguilles d'une montre jusqu'à ce que l'ensemble de volant soit fixé solidement sur le bureau. Ne serrez pas de manière excessive !

Supports de jambe :
Si aucune surface plane convenable n'est disponible pour placer le volant, fixez les supports de jambe comme indiqué sur le schéma.

MISE SOUS TENSION/SYNCHRONISATION DU VOLANT
Mise sous tension :
1. Vérifiez que la console Xbox 360 est allumée.
2. Appuyez sur le bouton Xbox Guide sur l'avant du volant.

Synchronisation :
1. Appuyez sur le bouton Connect sur l'avant de la console Xbox 360.
2. Appuyez sur le bouton Connect côté gauche du volant.

LEVIER DE VITESSE PERMUTABLE
Pour permuter les côtés du levier de vitesse, retirez la tige de la prise et enclenchez-la de l'autre côté du volant.

EN UTILISANT L'ADAPTATEUR DU CASQUE
1. Insérez le connecteur du casque Microsoft dans l'extrémité femelle du câble.
2. Branchez l'extrémité mâle du câble de l'adaptateur sur la prise audio du port de casque.

PROGRAMMATION DES VOLANTS PROJECT GOTHAM RACING 3 ET FORZA 2
Project Gotham Racing 3 utilise par défaut le bouton B (vitesse supérieure) et le bouton X (vitesse inférieure/marche arrière) pour contrôler le changement de vitesse et n'active pas la commande gauche (vitesse inférieure/marche arrière) et la commande droite (vitesse supérieure) en cas de branchement d'un volant. Il faut donc configurer PGR3 pour utiliser des volants standard Xbox 360. Voici des consignes pour reconfigurer PGR3:

1.1. Appuyez sur le bouton de démarrage et/ou le bouton A jusqu'à ce que le menu principal s'affiche.
1.2. Faites défiler à l'aide du pavé directionnel le menu jusqu'à l'option AUTRES… et appuyez sur le bouton A.
1.3. Faites défiler à l'aide du pavé directionnel le menu jusqu'à l'option OPTIONS et appuyez sur le bouton A.
1.4. Faites défiler à l'aide du pavé directionnel le menu jusqu'à l'option CONTROLEURS et appuyez sur le bouton A.
1.5. Faites défiler à l'aide du pavé directionnel le menu jusqu'à l'option Volant A et appuyez sur le bouton A pour enregistrer la configuration et fermer le menu CONTROLEURS.
1.6. Appuyez sur le bouton B pour fermer le menu OPTIONS et revenir au menu AUTRES…
1.7. Appuyez sur le bouton B pour fermer le menu AUTRES… et revenir au menu principal.

Forza 2 va appliquer automatiquement cette modification lorsqu'il détecte le branchement d'un volant.

DÉPANNAGE
PROBLÈME : Le volant de course Volant de Course Sans Fil ne fonctionne pas.
SOLUTION : Si le volant de course Volant de Course Sans Fil continue à ne pas fonctionner, Mettre le système vidéo ludique Xbox 360 à l'arrêt (OFF), débrancher le volant de course Volant de Course Sans Fil puis le reconnecter. Remettre le système Xbox 360 en marche (ON) et essayer le jeu de nouveau.

PROBLÈME : Le contrôle du véhicule est trop spasmodique ou trop "mou".
SOLUTION : Entrer dans le menu d'options du logiciel et régler la sensibilité du volant de direction ainsi que l'angle mort, le cas échéant.

PROBLÈME : Le véhicule tire dans une direction.
SOLUTION : Éteindre la manette (enfoncez le bouton Guide sans le relâcher jusqu'à ce que le menu apparaisse à l'écran, puis sélectionner « Éteindre la manette » et ensuite rallumer la manette. Si nécessaire, redémarrez la console.

PROBLÈME : Le jeu se comporte comme si l'une des pédales était activée.
SOLUTION : Éteindre la manette (enfoncez le bouton Guide sans le relâcher jusqu'à ce que le menu apparaisse à l'écran, puis sélectionner « Éteindre la manette » et ensuite rallumer la manette. Si nécessaire, redémarrez la console.

GARANTIE LIMITÉE DE 2 ANS
Mad Catz garantit ce produit contre tout vice de matériau ou de fabrication pendant la période de garantie. Cette garantie limitée de deux (2) ans non transférable s'applique à vous uniquement en tant qu'acheteur et premier utilisateur final. Si un vice couvert par cette garantie est décelé ET que vous avez enregistré votre produit auprès de Mad Catz ET que vous fournissez une preuve d'achat, Mad Catz, à sa seule discrétion, réparera ou remplacera le produit gratuitement.

La garantie limitée par Mad Catz à deux (2) ans est à la disposition des clients nord-américains et Européens. Votre recours exclusif est la réparation ou le remplacement de votre produit Mad Catz. En aucun cas la responsabilité de Mad Catz ne pourra dépasser le prix d'achat d'origine du produit. Cette garantie ne s'applique pas à : (a) une usure normale ou un mauvais usage ; (b) une utilisation industrielle, professionnelle ou commerciale ; (c) un produit ayant fait l'objet de modifications.

Pour bénéficier de la garantie, vous devez :
- Pour l'Amérique du Nord: Appeler le service d'assistance technique de Mad Catz au +1.800.659.2287 ou au +1.619.683.2815
- Pour l'Europe: Appeler le service d'assistance technique de Mad Catz au +44 (0) 8450-508418
- Obtenir un numéro d'autorisation de retour auprès du service d'assistance technique de Mad Catz
- Expédier le produit à Mad Catz à vos frais
- Joindre une copie du ticket de caisse original montrant la date d'achat
- Indiquer une adresse complète de retour avec numéros de téléphone où vous joindre dans la journée et en soirée

ASSISTANCE TECHNIQUE
Aide et Guides de l'utilisateur en ligne : www.madcatz.com
Courrier électronique pour l'Amérique du Nord : techsupport@madcatz.com
Téléphone pour l'Amérique du Nord : disponible de 8 h à 16 h, heure normale du Pacifique, du lundi au vendredi (sauf jours fériés) au +1.800.659.2287 (États-Unis uniquement) ou au +1.619.683.2815 (depuis l'étranger).
Courrier électronique pour l'Europe : techsupporteurope@madcatz.com
Téléphone pour l'Europe : disponible de 9 h à 17 h, GMT, du lundi au vendredi (sauf jours fériés) au +44 (0) 8450-508418

⚠ CAUTIONS ⚠
- N'utilisez cette unité que dans le but pour lequel elle a été conçue.
- Pour prévenir tout risque d'incendie ou de choc électrique, n'exposez pas cette unité à la pluie ou à l'humidité. Ne l'utilisez pas à moins de 9 mètres de l'eau (par exemple une piscine, une baignoire ou un évier).
- Pour éviter tout risque de choc électrique, ne démontez pas cette unité. Toute réparation doit être effectuée uniquement par un personnel qualifié.
- N'insérez aucun objet autre que ceux autorisés dans l'unité car ils pourraient toucher des points de tension dangereuse ou provoquer un court-circuit résultant en un incendie ou un choc électrique.
- Arrêtez immédiatement d'utiliser cette unité si vous vous sentez fatigué ou mal à l'aise, ou si vous ressentez des douleurs dans les mains et/ou les bras lors de son emploi. Si les symptômes persistent, consultez un médecin.
- Ne vous servez que de vos mains pour faire fonctionner l'unité. Ne mettez pas l'unité en contact avec votre tête ou visage, ou près des os d'une partie quelconque de votre corps.
- Évitez l'emploi prolongé de cette unité. Prenez un peu de repos toutes les 30 minutes.
- Placez les câbles de façon à éviter qu'on ne marche ou ne trébuche dessus. Assurez-vous que les câbles sont placés dans des positions ou des endroits où ils ne seront ni pincés ni endommagés.
- N'enroulez pas de câble autour d'une partie du corps de quiconque.
- Ne laissez pas les enfants jouer avec les câbles.
- Le mauvais usage des batteries de cette unité peut provoquer des fuites et/ou une explosion, ce qui pourrait entraîner des blessures.

CRISES D'ÉPILEPSIE
Certaines personnent peuvent souffrir de crises d'épilepsie ou de voiles noirs déclenchés par le clignotement des lumières à la télévision ou dans les jeux vidéos, même s'ils n'ont jamais eu de crise d'épilepsie auparavant. Il est recommandé à toute personne ayant eu une crise d'épilepsie, une perte de conscience ou ayant souffert de tout autre symptôme lié à l'épilepsie de consulter un médecin avant de jouer à un jeu vidéo.
Les parents doivent savoir quand leurs enfants jouent à un jeu vidéo et les observer régulièrement. Si vous ou votre enfant présente l'un des symptômes suivants, arrêtez le jeu et consultez un médecin :

Convulsions
Perte de Conscience
Ouvements Involontaires
Secousses Oculaires ou Musculaires
Vision Altérée
Désorientation

Lorsque vous jouez à un jeu vidéo :
1. Asseyez-vous ou tenez-vous aussi loin que possible de l'écran.
2. Jouez sur le plus petit écran que vous pouvez trouver.
3. Ne jouez pas si vous êtes fatigué ou avez besoin de r epos.
4. Jouez dans une pièce bien éclairée.
5. Faites une pause de 15 minutes toutes les heures.

BLESSURES DUES AUX MOUVEMENTS RÉPÉTÉS
Le fait de jouer à des jeux vidéos (et les mouvements répétés qui s'ensuivent) peut rendre votre peau, vos articulations ou vos muscles douloureux. Jouer aux jeux vidéos avec modération peut aider à éviter de tels blessures. De plus :
- Faites une pause de 15 minutes toutes les heures, même si vous ne pensez pas en avoir besoin.
- Si vous commencer à ressentir de la douleur ou de la fatigue dans vos mains, vos poignets ou vos bras, arrêtez de jouer et reposez-vous pendant quelques heures avant de recommencer à jouer.
- Si la douleur persiste, arrêtez de jouer et consultez un médecin.

Déclaration de conformité UE
Numéro du Modèle: 47201
Nom Commercial: Volant de Course Sans Fil

©2010 Mad Catz Europe, Ltd. 1-2 Shenley Pavilions, Chalkdell Drive. Shenley Woods, Milton Keynes, Buckinghamshire MK5 6LB, United Kingdom. Mad Catz et le logo Mad Catz sont des marques déposées de Mad Catz, Inc., de ses filiales ou de ses sociétés affiliées. La forme et le design de ce produit sont caractéristiques de la marque Mad Catz. Demandes de brevets U.S.A. et étrangers en instance. Ce produit est fabriqué sous licence de Microsoft Corporation. Microsoft, Xbox, Xbox 360 et les logos Xbox sont des marques de commerce du groupe Microsoft et sont utilisées avec l'autorisation de Microsoft. Tous les autres noms et images de produits sont des marques de commerce ou des marques déposées de leurs propriétaires respectifs. Fabriqué en Chine. Tous droits réservés. L'aspect, les fonctionnalités et les spécifications du produit peuvent changer sans préavis. Veuillez conserver cette notice pour référence ultérieure.

Questions ? Visitez notre site Web www.madcatz.com ou appelez le +1.800.659.2287 (États-Unis uniquement) or +1.619.683.2815 ou +44 (0) 8450-508418 (Europe).

Produit Nº 47201 07/10

VOLANTE DE CARRERAS INALÁMBRICO (ESPAÑOL)

Gracias por adquirir el Volante de Carreras Inalámbrico de Mad Catz para la consola de videojuegos Xbox 360. No se olvide de registrar en línea su producto en www.madcatz.com y examine nuestra completa gama de accesorios de calidad para videojuegos.

¡IMPORTANTE! Antes de usar la consola Xbox 360 con este producto, lee el manual de instrucciones de Xbox 360 para obtener información sobre seguridad, salud y otros temas relacionados con el uso de la consola Xbox 360.

CONFIGURACIÓN GENERAL
1. Una la unidad del pedal principal a la base de la unidad del pedal, asegurándose de que encaje correctamente.
2. Coloque la unidad completa del pedal en el suelo para adaptarla a su posición de conducción adecuada.
3. Inserte el cable de la unidad del pedal en la entrada de la unidad del volante, asegurándose de que el conector encaje correctamente.

ENERGÍA DEL VOLANTE: PILAS
Introduzca pilas nuevas AA en el compartimento situado en la parte superior del volante, asegurándose de que la polaridad (+ y -) sea la correcta.

ABRAZADERA DE ESCRITORIO Y SOPORTES DE PIE DESMONTABLES
Abrazadera de escritorio:
1. Fije la abrazadera de escritorio a la unidad del volante principal como se muestra en el gráfico.
2. Coloque la unidad del volante en el borde de su escritorio y a continuación gire el tornillo de la abrazadera en el sentido de las agujas del reloj hasta que la unidad quede totalmente fija al escritorio. ¡No lo apriete excesivamente!

Soportes de pie:
Si no dispones de una superficie correcta donde colocar el volante, añade los soportes de pie como se muestra en el diagrama.

ENCENDIDO/SINCRONIZACIÓN DEL VOLANTE
Encendido:
1. Asegúrese de que la consola Xbox 360 está encendida.
2. Pulse el botón Xbox Guide, situado en la parte delantera del volante.

Sincronización:
1. Pulse el botón Connect, situado en la parte delantera de la consola Xbox 360.
2. Pulse el botón Connect, situado en el lateral izquierdo del volante.

PALANCA DE CAMBIOS INTERCAMBIABLE
Para cambiar el lado de la palanca de cambios, extraiga la palanca del conector y colóquela al otro lado del volante.

UTILIZACIÓN DEL ADAPTADOR DE LOS AURICULARES
1. Introduce los auriculares Microsoft en el extremo hembra del cable.
2. Conecta el extremo macho del cable del adaptador al enchufe de audio de los auriculares.

PROGRAMACIÓN DEL CONTROL DEL VOLANTE DE PROJECT GOTHAM RACING 3 Y FORZA 2
Por defecto, Project Gotham Racing 3 utiliza el botón B (hacia arriba) y el botón X (hacia abajo/ atrás) para controlar la palanca de cambios y no cambia a parachoques izquierdo (hacia abajo / atrás) y parachoques derecho (hacia arriba) cuando se enchufa un volante. Por lo tanto, PGR3 requiere cierta configuración para utilizar los volantes estándar de Xbox 360. A continuación, se indican las instrucciones para volver a configurar el PGR3.

1.1. Pulse el botón INICIO y/o el botón A hasta que aparezca el MENÚ PRINCIPAL.
1.2. Desplácese hacia abajo hasta la opción MÁS… utilizando el botón direccional (D-pad) y pulse el botón A.
1.3. Desplácese hacia abajo hasta OPCIONES utilizando el botón direccional (D-pad) y pulse el botón A.
1.4. Desplácese hacia abajo hasta la opción CONTROLADORES utilizando el botón direccional (D-pad) y pulse el botón A.
1.5. Desplácese hacia abajo hasta la opción Volante A utilizando el botón direccional, y luego pulse el botón A para guardar esta configuración y salir del menú CONTROLADORES.
1.6. Pulse el botón B para salir del menú OPCIONES y regresar al menú MÁS…
1.7. Pulse el botón B para salir del menú MÁS… y regresar al MENÚ PRINCIPAL.

Forza 2 implementará este cambio automáticamente cuando detecte que se ha enchufado un volante.

RESOLUCIÓN DE PROBLEMAS
PROBLEMA: No funciona el Volante de Carreras Inalámbrico.
SOLUCIÓN: Apague la corriente del sistema de videojuegos Xbox 360, desconecte el Volante de Carreras Inalámbrico y vuelva a conectarlo. Luego encienda la corriente del sistema de videojuegos Xbox 360 y nuevamente intente jugar.

PROBLEMA: El vehículo reacciona brusca o lentamente.
SOLUCIÓN: Abra el menú de opciones del juego y ajuste la zona muerta y giro máximo del volante, si es que el juego cuenta con estas opciones.

PROBLEMA: El vehículo tiende a desviarse hacia un lado.
SOLUCIÓN: Apaga el controlador (mantén pulsado el botón Guide hasta que aparezca el menú de la pantalla y selecciona "Apagar controlador"). Luego vuelve a encender el controlador. En caso necesario reinicia el sistema.

PROBLEMA: El juego reacciona como si se estuviera activando uno de los pedales.
SOLUCIÓN: Apaga el controlador (mantén pulsado el botón Guide hasta que aparezca el menú de la pantalla y selecciona "Apagar controlador"). Luego vuelve a encender el controlador. En caso necesario reinicia el sistema.

GARANTÍA LIMITADA DE DOS AÑOS
Mad Catz garantiza que este producto estará libre de defectos en materiales y mano de obra durante la vigencia de la garantía. Se extiende esta garantía limitada de dos (2) años exclusivamente a usted, el comprador original, y no podrá traspasarse a otra persona. Si se presenta algún defecto cubierto por esta garantía Y usted ha inscrito el producto con Mad Catz Y presenta comprobante de compra, Mad Catz, a su criterio, reparará o repondrá el producto sin cargo alguno.

La garantía limitada de dos (2) años de Mad Catz sólo se aplica a los compradores de Norteamérica y Europa. El único remedio que se ofrece es la reparación o reposición del producto de Mad Catz. La responsabilidad de Mad Catz en ningún caso excederá el precio de compra original del producto. Esta garantía no corresponderá a: (a) desgaste normal o mal uso del producto; (b) productos empleados para fines industriales, profesionales o comerciales; (c) productos alterados o modificados.

Para solicitar servicio al amparo de la garantía:
- Norteamérica: Llame al Departamento de Apoyo Técnico (Technical Support) de Mad Catz al 1.800.659.2287 o al 1.619.683.2815
- Europa: Llame al Departamento de Apoyo Técnico (Technical Support) de Mad Catz al +44 (0) 8450-508418
- Obtenga del Departamento de Apoyo Técnico un Número de Autorización para Devolución (Return Authorization Number)
- Envíe el producto a Mad Catz porte pagado
- Adjunte copia del comprobante de compra original en el que figura la fecha de compra
- Adjunte la dirección completa a la cual debamos enviarle el producto, así como los números telefónicos donde podremos comunicarnos con usted durante el día y primeras horas de la noche.

APOYO TÉCNICO
Apoyo en línea y guías para el usuario: www.madcatz.com
Correo electrónico Norteamérica: techsupport@madcatz.com
Teléfono Norteamérica: Desde las 8 hasta las 16 horas, hora del Pacífico, de lunes a viernes (con excepción de los días festivos en EE.UU.), 1.800.659.2287 (sólo desde EE.UU.) o 1.619.683.2815 (desde otros países).
Correo electrónico Europa: techsupporteurope@madcatz.com
Teléfono Europa: Desde las 9 hasta las 17 horas, hora del GMT, de lunes a viernes (con excepción de los días festivos), +44 (0) 8450-508418

⚠ PRECAUCIONES ⚠
- Use este equipo únicamente del modo previsto.
- Para evitar riesgo de incendio o de descarga eléctrica, no exponga este equipo a la lluvia ni a la humedad. No lo utilice a menos de 9 metros de depósitos de agua como piscinas, bañeras o fregaderos.
- Para evitar descargar eléctricas, no desmonte el equipo. Encargue las reparaciones únicamente a técnicos cualificados.
- Nunca introduzca en el producto objetos de ningún tipo distintos de los elementos autorizados, ya que pueden entrar en contacto con puntos de tensión peligrosa o cortocircuitar piezas que podrían provocar incendios o descargas eléctricas.
- Deje inmediatamente de utilizar este equipo si empieza a sentir cansancio o si experimenta incomodidad o dolor en las manos y/o brazos mientras utiliza el equipo. Si persistiesen los síntomas citados, consulte a un médico.
- No intente utilizar la unidad de ningún modo salvo con las manos. Evite situar el equipo en contacto con la cabeza o la cara o próximo a los huesos de cualquier otra parte del cuerpo.
- Evite usar este equipo durante largos espacios de tiempo. Haga pausas cada 30 minutos.
- Tienda todos los cables de modo que no sea probable que se pisen o que se tropiece con ellos. Asegúrese de que los cables no se colocan en posiciones o en zonas donde puedan resultar oprimidos o dañados.
- No enrolle este cable alrededor de ninguna parte del cuerpo de una persona.
- No permita que los niños jueguen con cables.
- El maltrato de las baterías incluidas en este equipo puede hacer que dichas baterías experimenten fugas y/o exploten y provoquen lesiones.

EPILEPSIA
Algunas personas pueden tener ataques epilépticos o desmayos provocados por los destellos de la televisión, aunque nunca antes hayan tenido ninguno. Cualquier persona que haya sufrido epilepsia, pérdida de conocimiento u otro síntoma similar, deberá consultar a un médico antes de jugar con videojuegos. Los padres deberían estar alerta cuando sus hijos juegan con videojuegos y vigilarlos regularmente. Deje de jugar y consulte a un doctor si usted o su hijos tienen alguno de los siguientes síntomas:

Convulsiones
Pérdida del Conocimiento
Movimientos Involuntarios
Tics Oculares o Musculares
Visión Alterada
Desorientación

Cuando juege con videojuegos:
1. Sitúese tan lejos de la pantalla como sea posible.
2. Juege en la pantalla más pequeña disponible.
3. No juegue si está cansado o necesita descansar.
4. Juegue en una habitación bien iluminada.
5. Tome un descanso de 15 minutos cada hora.

LESIONES POR MOVIMIENTOS REPETITIVOS
Jugar con videojuegos (y los movimientos repetitivos que ello implica) puede dañar sus músculos, articulaciones o la piel. Jugar con videojuegos de forma moderada evita tal daño. También:
- Tome un descanso de 15 minutos cada hora, aunque no crea que lo necesita.
- Si sus manos, muñecas o brazos empiezan a dolerle, o siente molestias o se siente cansado, deje de jugar y descanse durante algunas horas antes de volver a jugar.
- Si el dolor y las molestias persisten, deje de jugar y consulte a un doctor.

Declaración de conformidad de la UE:
Número de Modelo: 47201
Nombre Comercial: Volante de Carreras Inalámbrico

©2010 Mad Catz Europe, Ltd. 1-2 Shenley Pavilions, Chalkdell Drive. Shenley Woods, Milton Keynes, Buckinghamshire MK5 6LB, United Kingdom. Mad Catz y el logotipo de Mad Catz son marcas comerciales o marcas comerciales registradas de Mad Catz, Inc., sus subsidiarias y afiliados. La forma y el diseño de este producto es la imagen de marca de Mad Catz. Patentes internacionales y domesticas pendientes. Este producto es manufacturado bajo licencia de Microsoft Corporation. Microsoft, Xbox, Xbox 360 y los logotipos de Xbox son marcas comerciales del grupo de empresas de Microsoft y se utilizan bajo licencia de Microsoft. Fabricado en China. Reservados todos los derechos. Las características, el aspecto y las especificaciones podrán ser objeto de modificación sin previo aviso. Por favor guarde esta información para su consulta en el futuro.

¿Alguna pregunta? Visite nuestro sitio web www.madcatz.com o llame al 1.800.659.2287 (sólo en EE.UU.) o 1.619.683.2815 o +44 (0) 8450-508418 (Europa).

Producto No. 47201 07/10

KABELLOS RENNSPORT LENKRAD (DEUTSCH)

WICHTIG! Lesen Sie vor der Verwendung des Produkts alle produktbegleitenden Informationen sowie im Handbuch Ihres Spielsystems alle sicherheits- und esundheitsbezogenen sowie weitere wichtige Informationen.

ALLGEMEINE INSTALLATION
1. Schließen Sie die Hauptpedaleinheit an die Pedalbasiseinheit an und stellen Sie sicher, dass sie fest einrastet.
2. Stellen Sie die vollständige Pedaleinheit auf den Fußboden und bringen Sie sie in die für Sie optimale Fahrposition.
3. Schließen Sie das Kabel der Pedaleinheit an den Anschluss der Lenkradeinheit an und stellen Sie sicher, dass der Stecker fest einrastet.

LENKRADSTROMVERSORGUNG – BATTERIEN
Legen Sie zwei neue AA-Batterien in das Batteriefach auf der Oberseite des Lenkrads und stellen Sie sicher, dass die Polarität (+ und -) korrekt ist.

TISCHBEFESTIGUNG UND ABNEHMBARE BEINHALTERUNGEN
Tischbefestigung:
1. Schließen Sie die Tischbefestigung wie im Diagramm dargestellt an die Lenkradeinheit an.
2. Stellen Sie die Lenkradeinheit an den Rand Ihres Tisches und drehen Sie dann die Schraube der Befestigung im Uhrzeigersinn, bis die Einheit sicher am Tisch befestigt ist. Ziehen Sie die Schraube nicht zu fest an!

Beinhalterungen:
Wenn keine geeignete ebene Oberfläche für die Lenkradeinheit verfügbar ist, schließen Sie die Beinhalterungen wie im Diagramm dargestellt an.

EINSCHALTEN/SYNCHRONISIEREN DES LENKRADS
Einschalten:
1. Stellen Sie sicher, dass die Xbox 360-Konsole eingeschaltet ist.
2. Drücken Sie die Xbox Guide-Taste auf der Vorderseite des Lenkrads.

Synchronisieren:
1. Drücken Sie die Verbindungstaste auf der Vorderseite der Xbox 360-Konsole.
2. Drücken Sie die Verbindungstaste auf der linken Seite des Lenkrads.

AUSTAUSCHBARER SCHALTKNÜPPEL
Um die Seiten des Schaltknüppels zu wechseln, trennen Sie den Schaltknüppel vom Anschluss und schließen Sie ihn auf der anderen Seite des Lenkrads wieder an.

GEBRAUCH DES HEADSET-ADAPTERS
1. Verbinden Sie das weibliche Ende des Kabels mit dem Microsoft-Headset.
2. Stecken Sie das männliche Ende des Adapterkabels in den Headset-Audioanschluss.

STEUERRAD-BEFEHLSZUORDNUNG FÜR PROJECT GOTHAM RACING 3 UND FORZA 2
Project Gotham Racing 3 verwendet zum Schalten standardmäßig die B-Taste (Hochschalten) und die X-Taste (Herunterschalten/Rückwärts) und wechselt nicht zur linken Bumper-Taste (Herunterschalten/Rückwärts) und rechten Bumper-Taste (Hochschalten), wenn ein Steuerrad angeschlossen wird. Zur Verwendung von Xbox 360-Standard-Steuerrädern muss PGR3 deshalb umkonfiguriert werden. Unten stehend finden Sie Anweisungen zum Umkonfigurieren von PGR3.

1.1. Drücken Sie die START-Taste und/oder die A-Taste, bis das HAUPTMENÜ (MAIN MENU) angezeigt wird.
1.2. Gehen Sie mit dem Steuerkreuz zur Option MEHR… (MORE…) und drücken Sie die A-Taste.
1.3. Gehen Sie mit dem Steuerkreuz zur Option OPTIONEN (OPTIONS) und drücken Sie die A-Taste.
1.4. Gehen Sie mit dem Steuerkreuz zur Option CONTROLLER (CONT

47201_MUG
BACK

LÖSUNG: Sollte der Kabellos Rennsport Lenkrad Rennlenker andauernd nicht funktionieren, schalten Sie die Stromzufuhr zu Ihrem Videospiel ab, trennen Sie den Kabellos Rennsport Lenkrad Rennlenker ab und schließen Sie ihn wieder an. Schalten Sie die Stromzufuhr zu Ihrem Videospielsystem an und versuchen Sie das Spiel erneut zu starten.

PROBLEM: Die Kontrolle der Autos ist zu empfindlich oder zu lansam.
LÖSUNG: Gehen Sie zu dem Menü Softwareoptionen und ändern Sie die Lenkempfindlichkeit und die tote Zone, falls verfügbar.

PROBLEM: Das Auto driftet in eine Richtung ab.
LÖSUNG: Schalten Sie den Controller aus (halten Sie die Guide-Taste gedrückt, bis das Bildschirmmenü angezeigt wird, und wählen Sie „Controller ausschalten") und schalten Sie ihn anschließend wieder ein. Starten Sie das System falls erforderlich neu.

PROBLEM: Das Spiel handlugen wie ein der Pedale ist aktiviert.
LÖSUNG: Schalten Sie den Controller aus (halten Sie die Guide-Taste gedrückt, bis das Bildschirmmenü angezeigt wird, und wählen Sie „Controller ausschalten") und schalten Sie ihn anschließend wieder ein. Starten Sie das System falls erforderlich neu.

TECHNISCHER SUPPORT
Per E-mail: dehotline@madcatz.com
Telefonisch: 089-54612710
Mo - Fr von 16:00 - 19:00 Uhr

⚠ WARNHINWEISE ⚠
- Benutzen Sie die Einheit nur für den vorgesehenen Zweck.
- Um den Ausbruch eines Feuers oder eine andere Gefahrensituation zu verhindern, setzen Sie die Einheit weder Regen noch Feuchtigkeit aus. Halten Sie einen ausreichend großen Abstand zu Wasser (ca. 80 cm), z. B. in Schwimmbecken, in Badewannen oder Waschbecken.
- Um elektrischen Schock zu vermeiden, nehmen Sie das Gerät nicht auseinander. Das Gerät darf nur von qualifiziertem Personal gewartet werden.
- Führen Sie, mit Ausnahme der zulässigen Elemente, keine Gegenstände jeglicher Art in das Gerät ein, da sie gefährliche Spannungspunkte berühren oder einen Kurzschluss auslösen können, was zum Ausbruch von Feuer oder elektrischem Schock führen kann.
- Wenn Sie sich müde oder unwohl fühlen oder Schmerzen in Ihrer Hand oder Ihrem Arm haben, beenden Sie unverzüglich die Verwendung der Einheit. Suchen Sie einen Arzt auf, wenn sich Ihr Zustand nicht bessert.
- Bedienen Sie die Einheit ausschließlich mit den Händen. Bringen Sie die Einheit nicht in Kontakt mit Ihrem Kopf oder Ihrem Gesicht oder in die Nähe von anderen Körperteilen.
- Vermeiden Sie eine zu lange Verwendung der Einheit. Legen Sie alle 30 Minuten eine Pause ein.
- Sichern Sie alle Kabel, damit Personen nicht auf sie treten oder über sie stolpern können. Vergewissern Sie sich, dass die Kabel nicht eingeklemmt oder beschädigt werden.
- Keinen Wickeln die Kabel nicht um Körperteile von Personen.
- Halten Sie Kinder von den Kabeln fern.
- Die falsche Verwendung von Batterien in dieser Einheit kann zum Auslaufen der Batterien oder zu ihrer Explosion führen und körperliche Verletzungen zur Folge haben.

WARNUNG – EPILEPTISCHE ANFÄLLE
Bei einigen Personen können durch das blinkende Licht in TV- oder Videospielen/PC epileptische Anfälle oder Bewußtseinsausfälle ausgelöst werden, selbst wenn Sie nie zuvor einen Anfall erlitten haben. Personen, die bereits epileptische Anfälle, epileptische Bewußtseinsstörungen oder andere Symptome, die mit Epilepsie im Zusammenhang stehen, hatten, sollten vor dem Spielen eines Videospiels unbedingt einen Arzt aufsuchen. Eltern sollten Kenntnis haben, dass ihre Kinder Videospiele spielen und sollten regelmäßig nach ihnen sehen. Brechen Sie das Spiel ab, wenn Sie oder Ihr Kind folgende Symptome aufweisen:

Krämpfe
Bewusstseinsverlust
Unfreiwillige Bewegungen
Augen- oder Muskelzuckungen
Wahrnehmungsstörungen
Desorientiertheit

Beim Spielen von Videospielen/PC:
1. Sitzen oder stehen Sie von dem Bildschirm so weit wie möglich entfernt.
2. Spielen Sie Videospiele auf dem kleinstmöglichen Bildschirm.
3. Spielen Sie nicht, wenn Sie müde oder ruhebedürftig sind.
4. Spielen Sie in einem gut beleuchteten Raum.
5. Machen Sie jede Stunde eine 15-minütige Pause.

VERLETZUNGEN DURCH WIEDERHOLTE BEWEGUNGEN
Das Spielen von Videospielen/PC (und die hiermit verbundenen wiederholten Bewegungen), können zu Schmerzen in Ihren Muskeln, Gelenken und der Haut führen. Ein Spielen in Maßen kann solche Schädigungen verhindern. Zusätzlich:
- Machen Sie jede Stunde eine 15-minütige Pause, selbst wenn Sie denken, dass Sie diese nicht benötigen.
- Wenn Ihre Hände, Armgelenke oder Arme zu schmerzen beginnen oder überanstrengt oder müde sind, unterbrechen Sie das Spiel für mehrere Stunden, bevor Sie es wieder fortsetzen.
- Sollte der Schmerz und die Ermüdungserscheinungen andauern, brechen Sie das Spiel ab und konsultieren Sie einen Arzt.

EG-Konformitätserklärung:
Produkt Nr.: 47201
Markennamen: Kabellos Rennsport Lenkrad

Produkt No. 47201 07/10

VOLANTE DA CORSA WIRELESS (ITALIANO)

IMPORTANTE! Prima di usare questo prodotto, leggere le informazioni accluse e il manuale di istruzioni del videogioco (comprese le norme per la sicurezza).

INSTALLAZIONE
1. Collegare la pedaliera principale alla base, assicurandosi che entri saldamente in sede con un clic.
2. Sistemare la pedaliera completa sul pavimento per una posizione di guida ottimale.
3. Inserire il cavo dalla pedaliera nella presa dell'unità volante, assicurandosi che il connettore entri saldamente in sede con un clic.

ALIMENTAZIONE DEL VOLANTE – BATTERIE
Inserire batterie AA nuove nel vano situato nella parte superiore del volante, assicurandosi che la polarità (+ e -) sia corretta.

MORSETTO PER SCRIVANIA E SUPPORTI PER LE GAMBE RIMOVIBILI
Morsetto per scrivania:
1. Agganciare il morsetto per scrivania all'unità volante principale come illustrato nel diagramma.
2. Posizionare l'unità volante sul bordo del piano, quindi girare la vite del morsetto in senso orario finché l'unità non è fissata saldamente alla scrivania. Non stringere eccessivamente!

Supporti della staffa:
Se non è disponibile una superficie piana adatta per sistemare il volante, fissare i supporti della staffa come illustrato nello schema.

ACCENSIONE/SINCRONIZZAZIONE DEL VOLANTE
Accensione:
1. Assicurarsi che la console Xbox 360 sia accesa.
2. Premere il pulsante Guida Xbox sulla parte anteriore del volante.

Sincronizzazione:
1. Premere il pulsante Connetti sulla parte anteriore della console Xbox 360.
2. Premere il pulsante Connetti sul lato sinistro del volante.

LEVA DEL CAMBIO SOSTITUIBILE
Per cambiare il lato della leva del cambio, spingere la leva fuori dell'alloggiamento e agganciarla dall'altra parte del volante.

USO DELL'ADATTATORE PER AURICOLARE
1. Inserire le cuffie Microsoft nell'estremità femmina del cavo.
2. Inserire l'estremità maschio del cavo adattatore nella porta audio delle cuffie.

⚠ AVVERTENZE ⚠
- Non usare per altri scopi se non quelli previsti.
- Non esporre il prodotto a pioggia o umidità, per evitare incendi e scosse elettriche. Tenere a una distanza minima di 10 m dall'acqua (piscine, vasche e lavelli).
- Non smontare per evitare scosse elettriche. Eventuali riparazioni vanno eseguite da personale qualificato.
- Non inserire nel prodotto oggetti, se non quelli previsti, per evitare che raggiungano punti con tensioni pericolose o che causino un cortocircuito con conseguenti scosse elettriche e incendio.
- In caso di stanchezza, pesantezza o dolore alle mani e/o alle braccia durante l'utilizzo del videogioco, sospendere immediatamente l'uso. Se tali condizioni persistono, consultare un medico.
- Far funzionare l'unità esclusivamente con le mani. Non portarla a contatto con altre parti del corpo (testa, viso o altro).
- Evitare un uso prolungato dell'unità. Fare una pausa ogni 30 minuti.
- Disporre i cavi in modo tale da non calpestarli o inciamparvi. Accertarsi che i cavi siano disposti in una posizione o in un'area dove non sia possibile pizzicarli o danneggiarli.
- Non avvolgere i cavi attorno ad aree del corpo.
- Tenere i cavi lontani dalla portata dei bambini.
- Se le batterie vengono inserite in modo erroneo, potrebbero verificarsi fuoriuscite di sostanze nocive o potrebbero esplodere causando lesioni alle persone.

ATTENZIONE - RISCHIO DI CONVULSIONI
Alcuni individui potrebbero soffrire di convulsioni o perdita di coscienza temporanea, indotti dai bagliori che appaiono sul televisore o nei videogiochi, anche se ciò non si è mai verificato prima.
Se si dovessero manifestare tali sintomi (o sintomi simili di tipo epilettico), consultare un medico prima di usare i videogiochi. I bambini che utilizzano videogiochi vanno periodicamente controllati dai genitori. Interrompere l'attività di gioco e rivolgersi al medico qualora il bambino mostrasse uno dei seguenti sintomi:

Convulsioni
Perdita di coscienza
Movimenti involontari Spasmi muscolari (anche dell'occhio)
Alterazioni della vista
Disorientamento

Durante il gioco:
1. Stare il più lontano possibile dallo schermo.
2. Utilizzare lo schermo più piccolo disponibile.
3. Non giocare in caso di stanchezza o sonnolenza.
4. Giocare in un ambiente ben illuminato.
5. Fare una pausa di 15 minuti ogni ora di gioco.

ATTENZIONE - RISCHIO DI LESIONI DA SFORZO RIPETUTO
L'uso di videogiochi e i movimenti ripetuti che tale attività comporta, possono causare dolori muscolari, articolari o cutanei. Praticare questa attività con moderazione per evitare questo tipo di danni. Inoltre:
- Fare una pausa di 15 minuti ogni ora di gioco, anche se si ritiene di non averne bisogno.
- Se mani, polsi o braccia iniziano a dolere o si sente un indolenzimento o senso di spossatezza, interrompere il gioco e rimanere a riposo per diverse ore prima di riprendere.
- Se l'indolenzimento continua, consultare un medico prima di riprendere a giocare.

Dichiarazione di conformità CE
Prodotto No.: 47201
Nome del prodotto: Volante da Corsa Wireless

Prodotto No 47201 07/10

TRÅDLØS RACING WHEEL (DANSK)

VIGTIGT! Inden dette produkt tages i brug, skal alle vedlagte oplysninger, samt spillets sikkerheds- og sundhedsvejledning og andre informationer, gennemlæses.

GENEREL OPSÆTNING
1. Påsæt hovedpedalenheden til pedalenhedens base. Sørg for, at den klikker sikkert på plads.
2. Placér hele pedalenheden på gulvet for optimal kørselsplacering.
3. Indsæt kablet fra pedalen i kontakten på rat-enheden. Sørg for at stikket klikker helt ind på plads.

STRØM TIL RAT – BATTERIER
Indsæt friske AA-batterier i batterirummet øverst på rattet. Sørg for, at polerne vender rigtigt.

BORDKLEMME OG AFTAGELIGE BENSTØTTER
Bordklemme:
1. Sæt bordklemmen fast på rat-enheden som vist i diagrammet.
2. Placér rat-enheden på kanten af dit bord. Drej bordklemmen med uret, indtil enheden sidder godt fast på bordet. Overspænd ikke!

Benstøtter:
Hvis det ikke er muligt at placere rattet på en plan overflade, skal benstøtterne påsættes som vist i diagrammet.

SÅDAN TÆNDES / SYNKRONISERES RATTET
Tænding (ON):
1. Sørg for, at Xbox 360-konsollen er tændt (ON).
2. Tryk på Xbox Guide-knappen foran på rattet.

Synkronisering:
1. Tryk på forbindelsesknappen foran på Xbox 360-konsollen.
2. Tryk på forbindelsesknappen til venstre på rattet.

GEARSTANG MED SIDEVALG
For at skifte side for gearstangen, trækkes stangen ud af holderen og klipses fast på den anden side af rattet.

BRUG AF HEADSET-ADAPTEREN
1. Sæt Microsoft-headsettet i kablets hunstikende
2. Sæt hanstikenden af adapterkablet i headsettets lydudgangskontakt.

⚠ FORHOLDSREGLER ⚠
- Brug kun enheden til det beregnede formål.
- For at undgå brand eller fare for stød, må denne enhed ikke udsættes for regn eller fugt. Må ikke bruges inden for en afstand af 0,76 meter fra alle former for vand såsom svømmebasiner, badekar eller vask.
- Må ikke skilles ad. Dette sikrer, at elektrisk stød undgås. Service må kun udføres af kvalificeret personale.
- Skub aldrig objekter af nogen slags, andet end autoriserede dele, ind i produktet, da disse kan berøre farlige strømpunkter eller kortslutte dele, hvilket kan resultere i brand eller elektrisk stød.
- Stop straks brugen af denne enhed, hvis du begynder at føle dig træt, eller hvis du oplever ubehag eller smerter i dine hænder og/eller arme under brug af enheden. Hvis tilstanden vedvarer, skal du kontakte en læge.
- Undgå at betjene enheden med andet end dine hænder. Enheden må ikke komme i kontakt med dit hoved, ansigt eller i nærheden af knogler på andre dele af kroppen.
- Undgå langvarig brug af denne enhed. Hold pauser hver 30. minutter.
- Alle ledninger skal føres, således at de ikke let kan betrædes eller snubles over. Sørg for, at ledninger ikke anbringes på en måde eller på steder, hvor de kan komme i klemme eller beskadiges.
- Ledningerne må ikke vikles omkring nogen del af en persons krop.
- Børn må ikke lege med ledningerne.
- Misbrug af batterier i denne enhed kan forårsage, at batterierne lækker og/eller eksploder, og føre til personskade.

ADVARSEL - KRAMPEANFALD
Visse personer kan få krampeanfald eller besvime som følge af de blinkende lys på fjernsyn eller videospil, selvom de aldrig før har haft et krampeanfald. Enhver person, som har haft et krampeanfald, tab af bevidsthed eller har oplevet et andet symptom forbundet med epilepsi, skal kontakte en læge inden han/hun spiller et videospil. Forældre skal være opmærksomme, når deres børn spiller videospil og observere dem jævnligt. Stop med at spille og kontakt en læge, hvis du eller dit barn har nogen af følgende symptomer:

Krampeanfald
Tab af bevidsthed
Ufrivillige bevægelser
Øje- eller muskeltrækninger
Ændret syn
Desorientering

Når du spiller videospil:
1. Sid eller stå så langt fra skærmen som muligt.
2. Spil videospil på den mindst tilgængelig skærm.
3. Undgå at spille, hvis du er træt eller behøver hvile.
4. Spil i en veloplyst rum.
5. Tag en pause på 15 minutter hver time.

ADVARSEL - SKADER SOM FØLGE AF GENTAGNE BEVÆGELSER
Når du spiller videospil (og foretager dig de forbundne gentagne bevægelser) kan det medføre smerter i muskler, led eller hud. Hvis du spiller videospil i moderate mængder, undgår du disse skader. Desuden:
- Tag en pause på 15 minutter hver time, selvom du ikke mener, du har behov for det.
- Hvis dine hænder, håndled eller arme begynder at gøre ondt eller føles ømme, skal du stoppe med at spille og hvile dem i adskellige timer, før du spiller igen.
- Hvis smerten og ømheden fortsætter, skal du stoppe med at spille og opsøge en læge.

EU-Overensstemmelseserklæring
Produkt No.: 47201
Tirmanavn: Trådlos Racing Wheel

Produkt No. 47201 07/10

TRÅDLÖS RACING WHEEL (SVENSK)

VIKTIGT! Läs innan du använder denna produkt all medföljande information och ditt spelsystems bruksanvisning avseende säkerhets-, hälso- och övrig information.

ALLMÄNNA INSTÄLLNINGAR
1. Fäst huvudenheten på basenheten så att den klickar fast.
2. Placera den kompletta pedalenheten på golvet så att den passar din förarposition.
3. Sätt i kabeln från pedalenheten i rattenhetens uttag så att den klickar fast.

STRÖM TILL RATTEN – BATTERIER
Sätt i nya AA-batterier i batterifacket på rattens ovansida. Kontrollera att polariteten (+ och -) är rätt.

SKRIVBORDSKLÄMMA OCH LÖSTAGBARA BENSTÖD
Skrivbordsklämma:
1. Fäst skrivbordsklämman på rattenheten såsom visas i ritningen.
2. Placera rattenheten på skrivbordskanten och vrid klämskruvarna medurs tills enheten sitter säkert fast på skrivbordet. Dra inte åt för hårt!

Benstöd:
Om det inte finns ett passande underlag för ratten, kan du fästa benstöden så som visas i ritningen.

PÅSLAGNING/SYNKRONISERA RATTEN
Påslagning:
1. Kontrollera att strömmen till Xbox 360-konsolen är PÅ.
2. Tryck in Xbox Guideknapp på rattens framsida.

Synkronisera:
1. Tryck in anslutningsknappen på Xbox 360-konsolens framsida.
2. Tryck in anslutningsknappen på rattens vänstra sida.

UTBYTBAR VÄXELSPAK
För att byta plats på växelspaken drar du ur den och klickar fast den på andra sidan ratten.

ANVÄNDA HEADSETADAPTERN
1. Anslut Microsofts headset till kabelns hona.
2. Anslut adapterkabelns hane till headsetets ljudutgång.

⚠ FÖRSIKTIGHETSÅTGÄRDER ⚠
- Använd endast denna enhet såsom är avsett.
- För att förhindra fara för brand eller elstöt, utsätt inte denna enhet för regn eller fukt. Använd inte inom 30 fot från något som helst vatten såsom simbassänger, badkar, eller handfat.
- För att undvika elstöt, montera inte ner. Låt endast behörig personal utföra service.
- Tryck aldrig in några som helst föremål, andra än tillåtna föremål, i produkten då dessa kan vidröra farliga spänningspunkter eller kortsluta delar vilket skulle kunna leda till brand eller elstöt.
- Sluta omedelbart använda denna enhet om du börjar känna dig trött eller om du upplever obehag eller smärta i dina händer och/eller armar medan du använder enheten. Om tillståndet kvarstår, rådfråga en läkare.
- Försök inte använda enheten på något som helst sätt annat än med dina händer. För inte enheten I kontakt med ditt huvud, ansikte, eller nära skelettet i någon annan del av din kropp.
- Undvik långvarigt bruk av denna enhet. Ta rast var 30:e minut.
- Ordna alla sladdar så att det inte är troligt att man trampar på eller snubblar över dem. Säkerställ att sladdarna inte placeras i positioner eller på ställen där de kan klämmas eller skadas.
- Göra sjal inte sladdar kring någon del av någon persons kropp.
- Låt inte barn leka med sladdarna.
- En felaktig användning av batterier i denna enhet kan orsaka att batterierna läcker och/eller exploderar och leda till personskada.

VARNING - ANFALL
Hos vissa personer kan de blinkande ljusen på tv:n eller i videospel utlösa anfall eller blackouter, även om de aldrig tidigare har fått något anfall.
Alla som har drabbats av ett anfall, förlust av medvetandet eller annat symptom knutet till en epileptisk sjukdom bör rådfråga en läkare innan han/hon spelar ett videospel.
Föräldrar bör vara medvetna om då deras barn spelar videospel och regelbundet titta till dem. Sluta spela eller kontakta en läkare om du eller ditt barn har något av följande symptom:

Krampanfall
Förlust av medvetandet
Ofrivilliga rörelser
Ögon- eller muskelryckningar
Försämrad syn
Förvirring

Då du spelar videospel:
1. Sitt eller stå så långt bort från skärmen som möjligt.
2. Spela videospel på minsta tillgängliga skärm.
3. Spela inte om du är trött eller behöver vila.
4. Spela i ett väl upplyst rum.
5. Ta en rast på 15 minuter varje timme.

VARNING - FÖRSLITNINGSSKADOR
Att spela videospel (och den upprepande rörelse som är inblandad) kan leda till smärtor i dina muskler, leder eller din hud. Att spela videospel med måtta kan bidra till att förhindra sådana skador. Dessutom:
- Ta en rast på 15 minuter varje timme, även om du inte tycker att du behöver det.
- Om dina händer, handleder eller armar börjar göra ont eller kännas ömma eller trötta ska du sluta spela och vila dem under flera timmar innan du spelar igen.
- Om smärta och ömhet kvarstår ska du sluta spela och uppsöka läkare.

EG-försäkran om överensstämmelse
Produkt No.: 47201
Handelsnamn: Trådlös Racing Wheel

Produkt No. 47201 07/10

SEM FIOS RACING WHEEL (PORTUGUÊS)

IMPORTANTE! Antes de utilizar este produto leia toda a documentação associada, incluindo o manual de instruções do sistema do seu jogo no que se refere a questões de segurança, saúde e outras.

CONFIGURAÇÃO GERAL
1. Fixe a unidade de pedais principal na base da unidade de pedais, certificando-se de que encaixa bem na posição.
2. Coloque a unidade de pedais completa no chão para uma posição de condução ideal.
3. Introduza o cabo da unidade de pedais na entrada na unidade do volante, certificando-se de que o conector encaixa bem na respectiva posição.

ALIMENTAÇÃO DO VOLANTE – PILHAS
Introduza pilhas AA novas no compartimento na parte superior do volante, certificando-se de que a polaridade (+ e -) está correcta.

FIXAÇÃO DE SECRETÁRIA E SUPORTES DE PERNA AMOVÍVEIS
Fixação de secretária:
1. Coloque a fixação de secretária na unidade do volante principal como mostrado no diagrama.
2. Posicione a unidade do volante na extremidade da secretária e, de seguida, rode o parafuso de aperto no sentido dos ponteiros do relógio até a unidade estar bem instalada na secretária. Não aperte em demasia!

Suportes de perna:
Se não estiver disponível uma superfície nivelada e adequada para colocar o volante, instale os suportes de perna, como mostrado no diagrama.

LIGAR/SINCRONIZAR O VOLANTE
Ligar:
1. Certifique-se de que a consola Xbox 360 está ligada.
2. Pressione o botão guia da Xbox na parte frontal do Volante.

Sincronizar:
1. Pressione o botão Ligar na parte frontal da consola Xbox 360.
2. Pressione o botão Ligar no lado esquerdo do Volante.

CAIXA DE VELOCIDADES ADAPTÁVEL
Para alterar os lados da caixa de velocidades, retire o manípulo da respectiva entrada e encaixe-o no outro lado do volante.

UTILIZAÇÃO DO ADAPTADOR DOS AUSCULTADORES
1. Ligar os auscultadores da Microsoft no terminal fêmea do cabo.
2. Ligar o terminal macho do cabo adaptador na tomada áudio da porta de auscultadores.

⚠ CUIDADOS ⚠
- Utilize esta unidade apenas para os fins para que foi concebida.
- Para evitar riscos de incêndio ou de choques eléctricos, não exponha esta unidade à chuva ou à humidade. Não a utilize a uma distância inferior a 9,14 metros de locais com água, como piscinas, banheiras ou tanques.
- Não desmonte a unidade para evitar choques eléctricos. A manutenção apenas deverá ser realizada por pessoal qualificado.
- Nunca introduza no produto nenhum tipo de objectos, excepto os itens autorizados, pois estes podem tocar em pontos de tensão perigosos ou causar curto-circuitos em peças, provocando incêndios ou choques eléctricos.
- Se durante o uso da unidade começar a sentir-se cansado ou desconfortável ou notar dores nas mãos e/ou nos braços deverá interromper a sua utilização. Se a condição persistir, consulte um médico.
- Não tente utilizar a unidade de outro modo que não seja com as mãos. Não coloque a unidade em contacto com a cabeça, face ou perto dos ossos de qualquer outra parte do seu corpo.
- Evite a utilização prolongada desta unidade. Faça intervalos a cada 30 minutos.
- Disponha todos os fios de modo a que não se tropece nos mesmos ou que estes sejam pisados. Certifique-se que os fios não estão colocados em posições ou áreas onde possam ser entalados ou danificados.
- Não enrole os fios em volta de qualquer parte do corpo de alguma pessoa.
- Não permita que crianças brinquem com os fios.
- Uma má utilização das pilhas nesta unidade pode levar a que as pilhas vertam e/ou expludam causando ferimentos pessoais.

AVISO - EPILEPSIA
Algumas pessoas poderão sofrer crises epilépticas ou perda de consciência provocadas pelas luzes intermitentes na televisão ou em jogos de vídeo, mesmo que nunca tenham tido
uma crise anteriormente.
Qualquer pessoa que tenha tido uma crise epiléptica, perda de consciência ou outros sintomas relacionados a uma condição epiléptica, deve consultar um médico antes de jogar um jogo de vídeo.
Os pais devem saber quando os seus filhos estão a jogar jogos de vídeo e observá-los regularmente. Interrompa o jogo e consulte um médico se o seu filho tiver algum dos seguintes sintomas:

Convulsões
Perda de consciência
Movimentos involuntários
Contracções oculares ou musculares
Visão alterada ou desorientação.

Quando jogar os jogos de vídeo:
1. Sente-se ou coloque-se o mais afastado possível do ecrã.
2. Jogue os jogos de vídeo no ecrã mais pequeno disponível.
3. Não jogue se estiver cansado ou necessitar de descansar.
4. Jogue numa sala bem iluminada.
5. Faça um intervalo de 15 minutos a cada hora.

LESÕES POR REPETIÇÃO DE MOVIMENTOS
Jogar jogos de vídeo (e o movimento repetido implicado) pode causar dor nos músculos, nas articulações ou na pele. Jogar jogos de vídeo com moderação pode evitar esse tipo de lesões.
Assim como:
- Faça intervalos de 15 minutos a cada hora, mesmo que pense que não precisa.
- Caso sinta as mãos, pulsos ou braços doridos ou cansados, descanse durante algumas horas antes de voltar a jogar.
- Se a dor persistir, pare de jogar e consulte um médico.

Declaração de conformidade da UE
Produto No.: 47201
Nome Comercial: Sem Fios Racing Wheel

Produto No. 47201 07/10

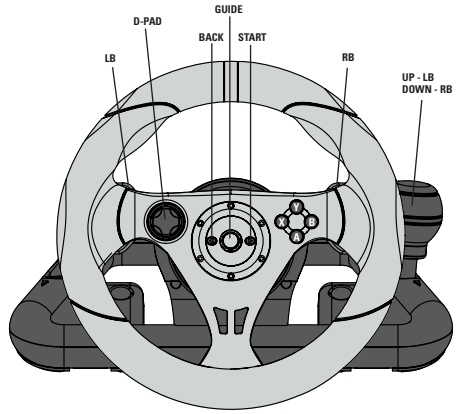

Attach the main pedal unit to the pedal unit base, ensuring it clicks firmly into place.

Fixez la pédale principale sur la base de l'ensemble de pédales, en vous assurant qu'elle s'enclenche correctement.

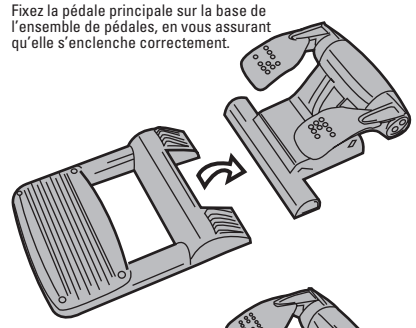

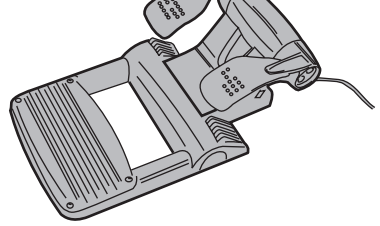

Insert the cable from the pedal unit into the socket on the Wheel unit, ensuring the connector clicks firmly into place.

Insérez le câble provenant de la pédale dans la prise sur le volant, en vous assurant que le connecteur s'enclenche correctement.
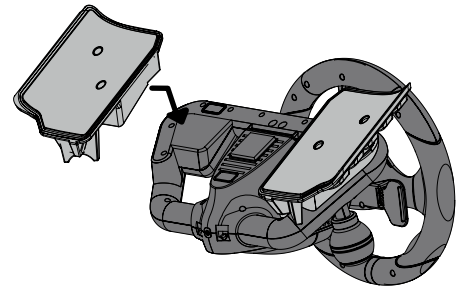
LEG SUPPORTS
SUPPORTS AMOVIBLES POUR JAMBES